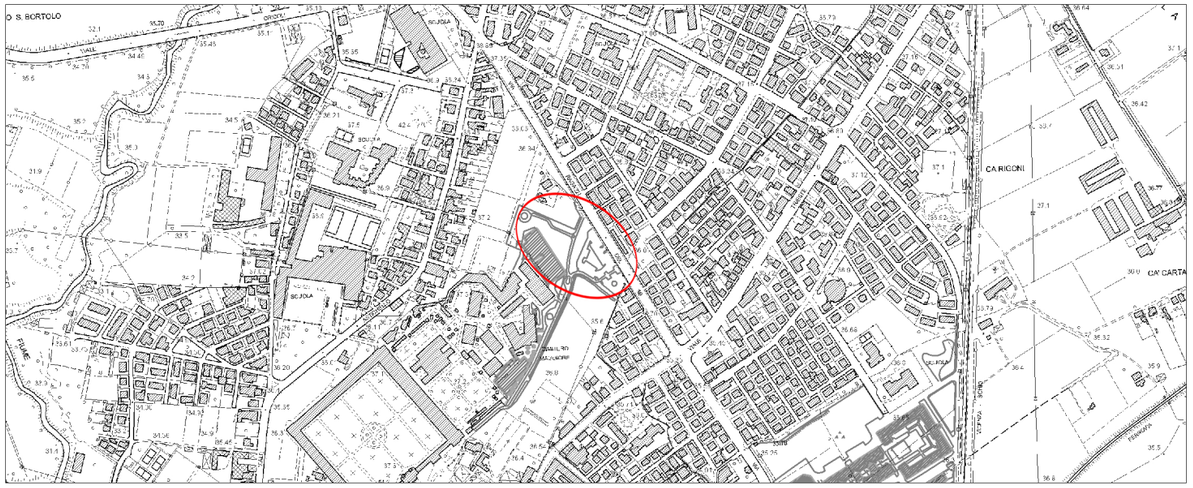

UBICAZIONE: **VIA RAGAZZI DEL '99, PARCHEGGIO CIMITERO_4.S.1**

DESCRIZIONE SINTETICA DELL'INTERVENTO

Messa a dimora di n°2 esemplari di *Cedrus deodara* e di n°1 esemplare di *Cedrus atlantica* nell'area verde circostante il parcheggio del cimitero.

COMPUTO METRICO DELL'INTERVENTO

Codice	Voce	Unità	Prezzo unitario	4.S.1 Quantità	4.S.1 Importo
015	Cedrus atlantica	cad	€ 208,64	1	€ 208,64
016	Cedrus deodara	cad	€ 153,04	2	€ 306,08
054	Messa a dimora di alberi in area verde, circ. da 16 cm a 20 cm	cad	€ 150,70	3	€ 452,10
	Costo totale intervento (IVA esclusa)				€ 966,82

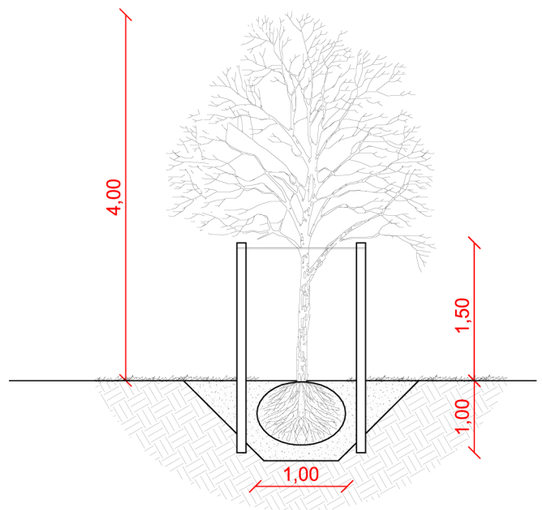
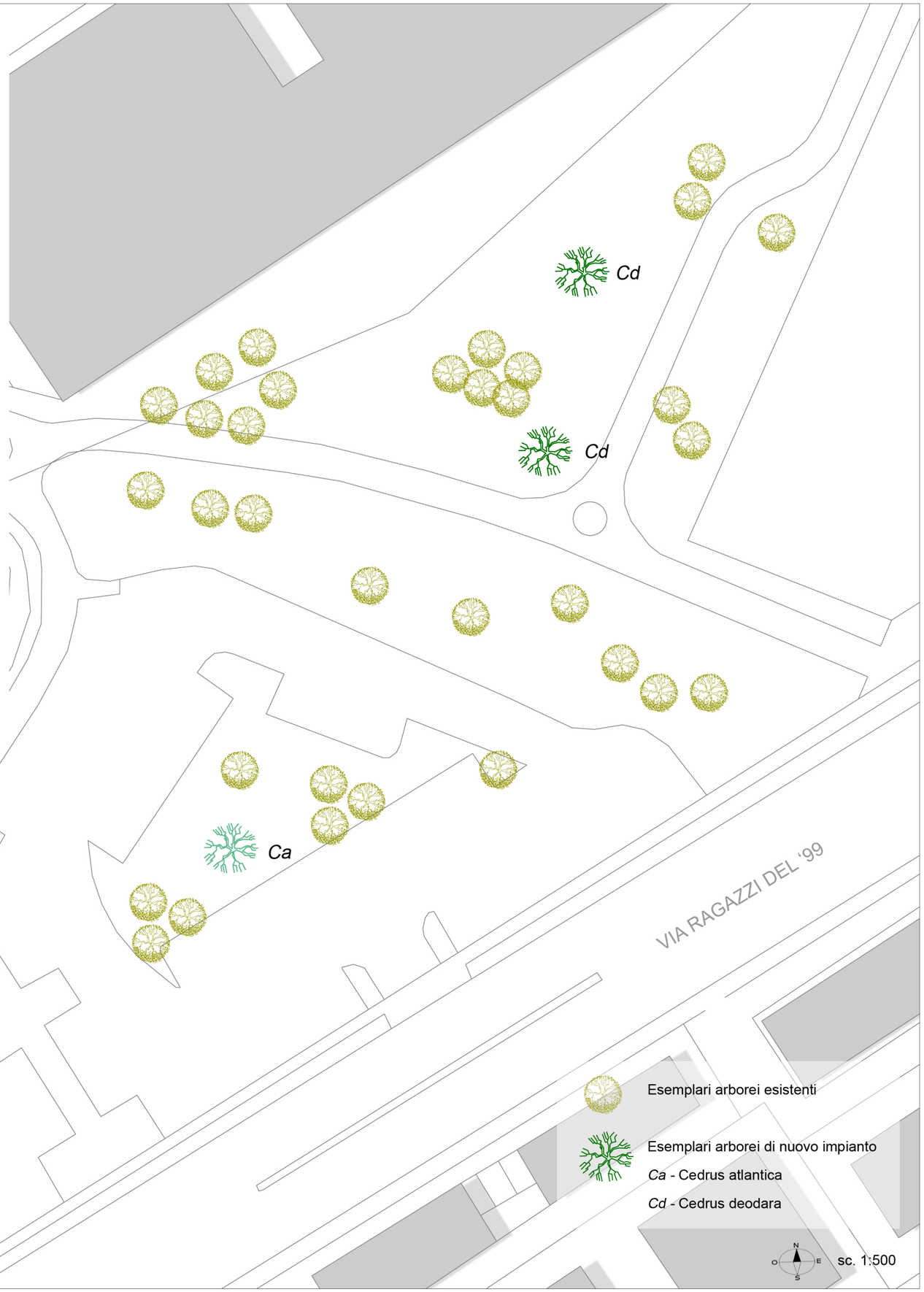
Schema esemplificativo della messa a dimora con pali tutori